Operación y Control de Máquinas de Inyección

Conalep San José Iturbide

Thinkercad 2 “actualizado”

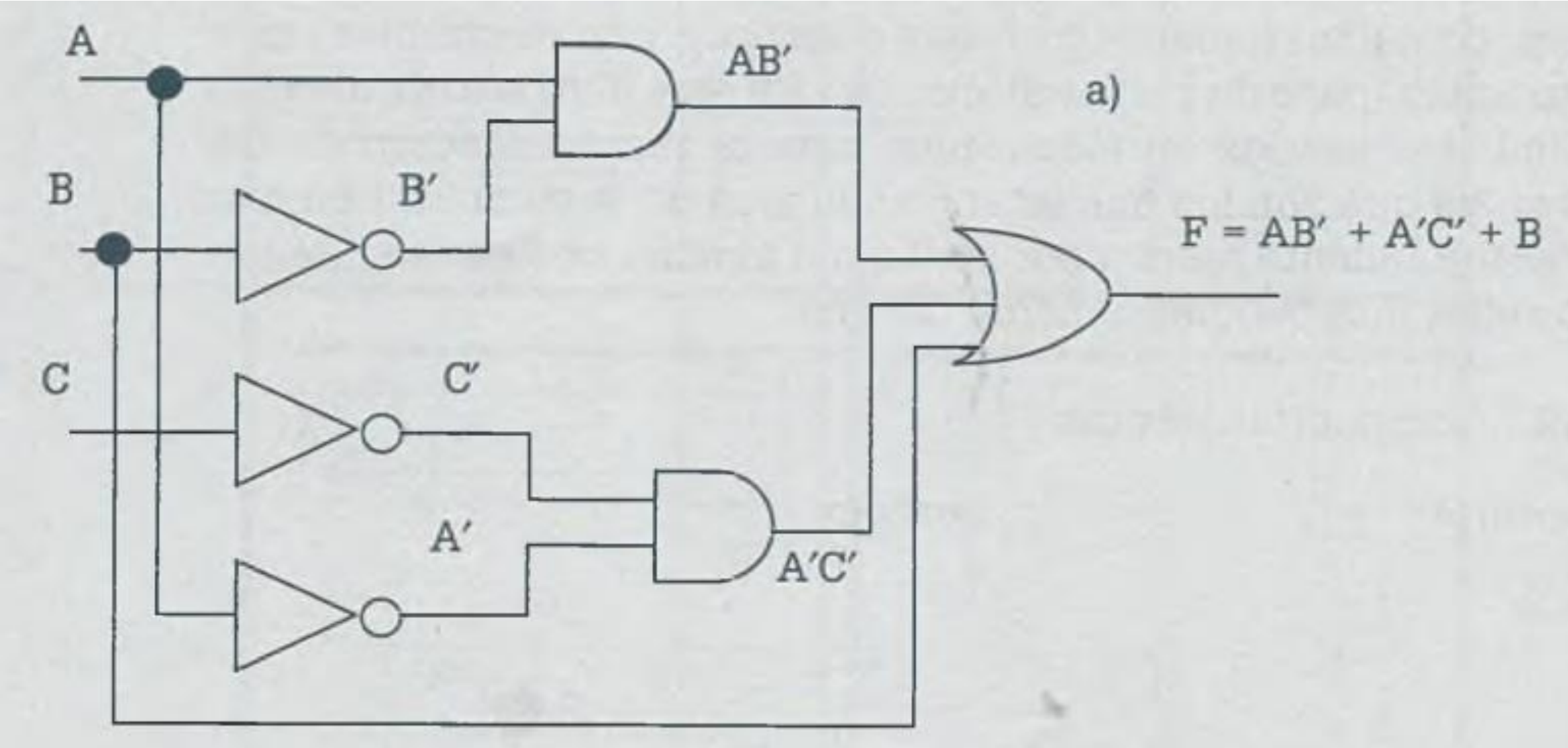
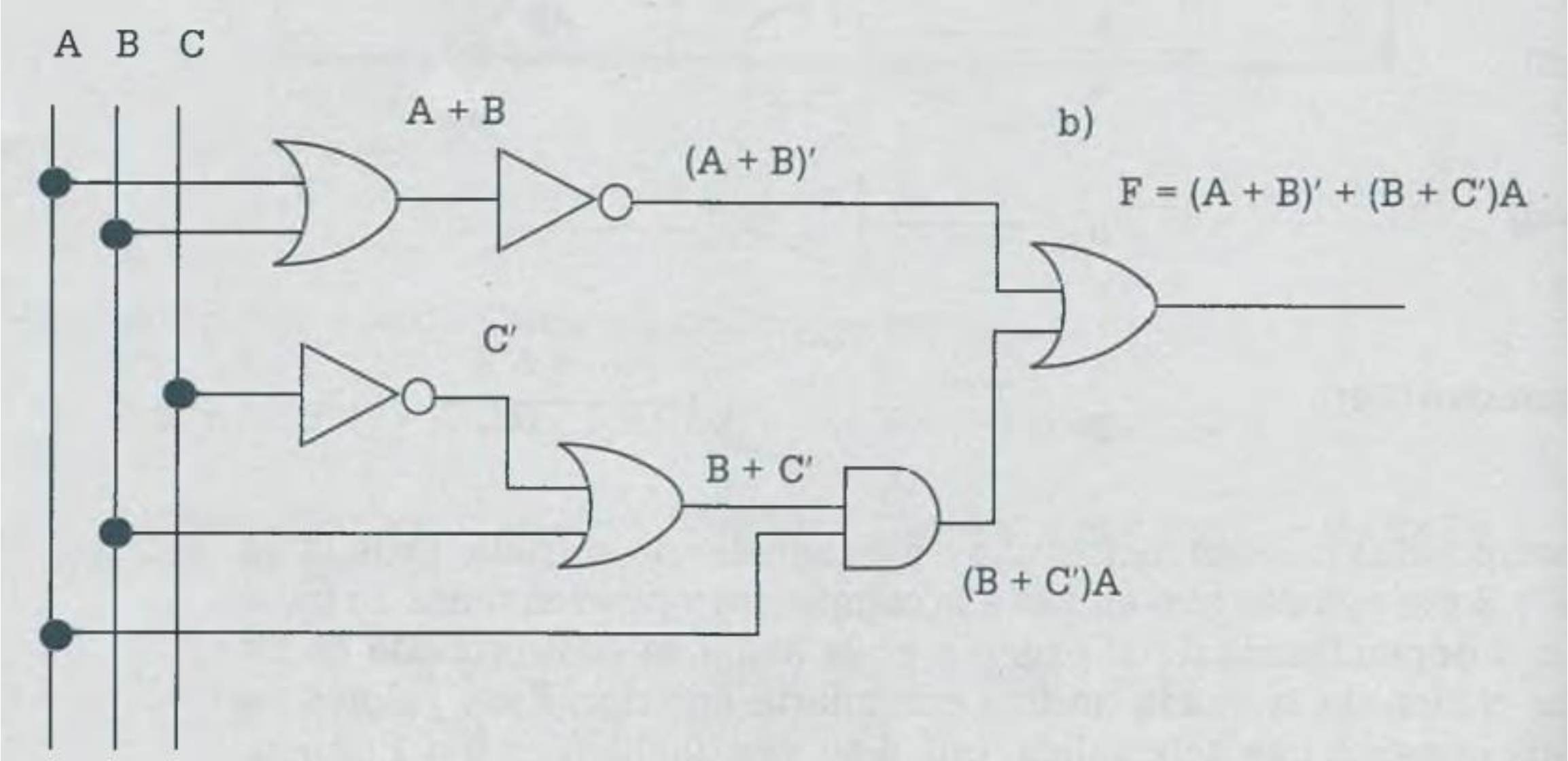
Thinkercad 3 “actualizado”